couvercle du filtre (I) sur le récipient (j) dans la position d'origine conformément à la Fig. 3 (notez que la position du couvercle sur le récipient est importante, car le couvercle ne s'insère dans le récipient que dans une seule position), fermez les colliers de serrage (k et l) tenant le couvercle du filtre, connectez les vannes du tuyau filtrant (voir figure 4c), fermez les vannes des tuyaux (voir Figure 4a) et connectez l'appareil au secteur. Si nécessaire, les tuyaux, les tubes et les deux filtres peuvent être nettoyés des algues ou du tartre et de la poussière déposée sur eux à l'aide d'un chiffon doux ou d'une éponge.
Notez que le système de ventilation automatique du filtre peut ne pas fonctionner correctement si le trou de l'essieu du rotor responsable de l'évacuation de l'air accumulé dans le filtre est obstrué. La perméabilité du trou dans l'essieu du rotor doit être vérifiée chaque fois que le filtre est nettoyé. Si le trou de l'axe du rotor est bouché, pousse-le avec un fil mince.
Le couvercle du préfiltre est démonté, il doit être retiré doucement mais fermement en position verticale du boîtier, nous l'insérons dans l'ordre inverse.

NETTOYAGE DE LA CHAMBRE DU ROTOR ET ENTRETIEN DU JOINT DE COUVERCLE DU FILTRE (FIG. 7–8).

Afin d'assurer un fonctionnement sans problème du filtre, le rotor et la chambre dans laquelle il fonctionne doivent être nettoyés régulièrement. Pour ce faire, tournez le couvercle du filtre à l'envers (Fig. 7), retirez la cage (Fig. 8), déconnectez le connecteur en caoutchouc rouge (t) du couvercle terminal de la chambre du rotor, retirez le couvercle de service de la dès) (bouchon (s) en forme de cône) et retirez le rotor (q) et lavez-le soigneusement à l'eau courante. L'intérieur de la chambre du rotor (w) doit être nettoyé avec la puissance de la brosse douce. La perméabilité du trou dans l'essieu du rotor doit être vérifiée chaque fois que le filtre est nettoyé. S'il trou de l'axe du rotor est bouché, pousse le trou avec un fil mince.
Le joint du rotor (u1) doit également être maintenu en le lavant à l'eau courante, en le séchant et en utilisant dela graisse silicone AQUAEL. Ensuite, vous devez assembler l'appareil en faisant tout ce qui précède dans l'ordre inverse.
Remarque! Lors du nettoyage du filtre, retirez soigneusement le joint (x) situé sous le couvercle du filtre (Fig. 7), ne le lavez pas soigneusement à l'eau tiède, puis séchez-le avec une serviette en papier et lubrifiez soigneusement avec de la graisse silicone AQUAEL. Il est également nécessaire de nettoyer soigneusement la rainure dans laquelle le joint était situé à l'aide d'une éponge douce ou d'un chiffon afin d'en éliminer le tartre et autres impuretés mécaniques. Ensuite, vous devez placer soigneusement dans la rainure sous le couvercle du filtre. Cette procédure garantit un fonctionnement à long terme du joint sans qu'il soit nécessaire de le remplacer plus souvent que tous les 4–5 ans. Si le joint se casse ou est endommagé, remplacez-le par un nouveau.

CONTRÔLEZ LE FILTRE HYPERMAX 4500 BT.

Le filtre HYPERMAX 4500 BT est contrôlé via un panneau de commande intuitif situé dans le couvercle du filtre.
Première application du filtre HYPERMAX 4500 BT. Lorsque l'appareil est connecté au réseau électrique, trois bips courts suivent. Les voyants « POWER » et « STATUS » s'allument continuellement. Laligne des diodes à fonction blanche passe dans un état pulsé – vers l'intérieur et vers l'extérieur. L'état de veille de l'appareil a lieu après environ 7 secondes (les LED de fonction clignotent lentement, seule la LED « POWER » reste avec une lumière continue, signalant la connexion du filtre à l'alimentation). Le démarrage du filtre est lancé en appuyant sur n'importe quel bouton du panneau. Le filtre pourvu fonctionnement actif à une efficacité minimale spécifiée à 50% (réglages initiaux). Le voyant « STATUS » s'allume, indiquant le fonctionnement du filtre. Dans ce mode, vous pouvez ajuster le fonctionnement du filtre à l'aide des boutons marqués « + » et « – ». Après avoir défini les performances requises, attendez min. 5 secondes pour que les paramètres définis soient mémorisés. Ceci est indiqué par un bip court.
Prend en charge le filtre HYPERMAX 4500 BT. La pompe filtrante HYPERMAX 4500 BT s'allume et s'éteint en appuyant brièvement sur le bouton marche/arrêt du milieu. La pompe s'arrête (les diodes à fonction blanche passent à l'état pulsé). Une courte pression sur le bouton marche/arrêt réalise la pompe et le filtre commence à fonctionner à la capacité définie avant de s'arrêter. Appuyer longuement sur le bouton marche/arrêt (plus de 3 secondes) arrête la pompe filtrante HYPERMAX 4500 BT (les voyants blancs et « STATUS » ne sont pas allumés). En appuyant longuement sur le bouton marche/arrêt, la pompe démarre avec une capacité minimale de 50% (réglages initiaux). Les boutons « + » et « – » sont utilisés respectivement pour augmenter et diminuer l'efficacité de la pompe de filtration HYPERMAX 4500 BT. Une simple pression sur le bouton « + » augmente la productivité de 5 % (225 l/h) et le bouton marqué « – » réduit la productivité de 5 % (225 l/h).
Indication d'erreur dans le filtre HYPERMAX 4500 BT. L'appareil a la capacité de détecter et de signaler 2 types d'erreurs:

- verrouillage du rotor (quatre LED à fonction blanche extrême passent en mode impulsion, en plus l'appareil S'signale cet état avec un signal sonore)
- pas de rotor moteur (les trois diodes à fonction blanche moyenne passent à l'état pulsé). En plus, le dispositif de signalise cet état avec un signal sonore)

Caractéristiques supplémentaires
L'activation / désactivation des bips se produit respectivement en appuyant simultanément et en maintenantpas deux boutons:

- inclusion de signaux sonores « + » et « on / off »,
- désactivation des bips « – » et « on/off ».

Modification de la façon dont le flux de courant est affiché par les LED de fonction blanches en appuyant simultanément sur les touches « + » et « – ».

CONTRÔLEZ LE FILTRE HYPERMAX 4500 BT VIA L'APPLICATION.

Le filtre HYPERMAX 4500 BT peut être connecté via Bluetooth et contrôlé via une application AQUAEL BT dédiée. **AQUAEL BT**
Le contrôle du filtre via l'écran tactile après l'appairage de l'appareil avec l'application n'est possible que dans le mode permanent défini dans l'application.
Détails sur le site www.aquael.com
L'application est disponible en téléchargement sur l'App Store et Google Play. App Store Google Play

AQUAEL Sp. z o.o. déclare par la présente que l'HYPERMAX 4500 BT est conforme à la directive 2014/53/UE. Le texte intégral de la déclaration de conformité de l'UE est disponible à l'adresse suivante: www.aquael.pl/deklaracje-red/

DÉMONTAGE ET ANNULATION.

Les déchets d'équipements électriques et électroniques ne doivent pas être jetés à la poubelle. La sélection et l'élimination appropriée de ce type de déchets contribuent à la protection de l'environnement naturel. L'utilisateur est responsable de livrer l'équipement de déchets à un point de collecte spécialisé, où il sera accepté gratuitement. Les informations sur ce point peuvent être obtenues auprès de l'autorité locale ou du point de vente.

CONDITIONS DE GARANTIE.

Le fabricant fournit une garantie pour une période de 24 mois à compter de la date d'achat. La garantie est valable au sein de l'Union européenne. La garantie ne couvre que les dommages causés par la faute du fabricant, c'est-à-dire les défauts matériels ou les erreurs de montage, mais ne couvre pas les dommages causés par la faute de l'utilisateur résultant d'une mauvaise manipulation de l'appareil ou de son utilisation à des fins incompatibles avec son utilisation prévue. Attention: toute tentative de réparation ou de démonter un équipement au-delà de son utilisation et de son entretien normaux annulera la garantie.
Si des irrégularités dans le fonctionnement de l'appareil sont constatées, il doit être envoyé avec la carte de garantie remplie à l'adresse du vendeur ou du fabricant. La condition pour reconnaître la garantie est la conformité de la date de production en relief sur le produit avec la date inscrite sur la carte de garantie. Ces conditions n'excluent, ne limitent ni ne suspendent les droits de l'acheteur découlant de la non-conformité de la marchandise au contrat. La garantie est limitée uniquement à la réparationou au remplacement de l'appareil lui-même. Elle ne couvre pas les effets de la perte ou de la destruction d'autres objets.

CZ MANUAL

Vážený pane/paní, Děkujeme, že jste si zakoupili produkt AQUAEL. Jsme přesvědčeni, že s jeho provozem budete spokojeni. Chcete-li se vyhnout jakýmkoli problémům souvisejícím s jeho používáním, přečtěte si níže uvedené pokyny.

POUŽITÍ PRODUKTU A VLASTNOSTI.

HYPERMAX 4500 BT je high-tech kanystrový filtr s patentovanými řešeními, určený pro filtrování a provzdušňování vody ve sladkovodních akváriích. Zaručuje mimořádnou ergonomii použití, starat se o dokonalou čistotu vody v každém akváriu. Přednost zabudovaný do kryty filtru umezuje frekvenci čištění kazet, lze jej vyjmout bez nutnosti demontáže zařízení. Dvojité ventily zaručují absolutní tesnost filtru a jednoduchý způsob odpojení hadic zajišťuje rychlost a pohodlí obsluhy. Zařízení má také extrémně nízkou spotřebu energie.

PODMÍNKY BEZPEČNÉHO POUŽÍVÁNÍ

Zařízení, které jste zakoupili, bylo vyrobeno v souladu splatnými bezpečnostními normami platnými v Evropské unii. Pro jeho dlouhodobé a bezpečné používání vás žádáme, abyste se seznámili s následujícími bezpečnostními podmínkami:

1. Je to důležité! Před použitím si pozorně přečtěte. Uschovejte si jej pro budoucí použití. Před instalací a každým uvedením zařízení do provozu si pečlivě přečtěte tuto uživatelskou příručku a návod k použití (obr. A).
2. Zařízení je vhodné pro použití pouze v uzavřených prostorách a pouze pro svůj určený účel (obr. B).
3. Zařízení může být napájeno pouze přiloženým napájecím zdrojem. Napájení zařízení lze připojit k síti pouze v případě, že místní napájecí napětí odpovídá informacím uvedeným na štítku s údaji na jmenovitém štítku zdroje.
4. Neodpojitelný napájecí kabel nelze vyměnit. Pokud je kabel poškozen, zařízení se stává nepoužitelným (obr. C).
5. VAROVÁNÍ: Před montáží, demontáží nebo čištěním vždy odpojte spotřebič od napájení (obr. D). Vždy odpojte všechny spotřebiče v nádrži od elektrického napájení, než vložíte ruku do vody.
6. Děti starší 3 let a osoby s fyzickým, smyslovým nebo mentálním postižením, které postrádají odpovídající zkušenosti nebo znalosti, mohou používat prostředek pod dozorem, pokud jsou jim poskytnuty pokyny pro bezpečné používání prostředku a pokud chápou související rizika. Děti nesmí provádět úklid nebo údržbu bez dozoru. Děti by si s přístrojem neměly hrát (obr. E).

MONTÁŽ A UVEDENÍ DO PROVOZU (OBR. 2–5 A, B,C).

Filtr HYPERMAX 4500 BT musí být umístěn VŽDY VNĚ AKVÁRIA pod hladinou vody v akváriu (max. výška od filtračních ventilů k vodní hladině akvária 150 cm). Z estetických důvodů se doporučuje umístit jej do specializované akvarijní skříně umístěné pod nádrž. Předtím vložte filtrační ventily do otvorů víka (viz obrázek 4c). Ventily v novém filtru jsou v krabici spolu s hadicemi.
Pro první připojení filtru musí být součástí znázorněné na obrázku 1 sestavený podle obrázku 2. Hadice mohou být zkráceny a jejich délka přizpůsobena potřebám dané nádrže. Poznámka! Příliš dlouhé převislé hadice ve tvaru písmene "U" mohou způsobit nesprávnou funkci a obtížné odvzdušnění filtru. Doporučuje se, aby hadi byli co nejkratší.
Spodní konec všech čistý hadic by měly být aplikovány na vstupní trysky filtru a zajištěny svěrnými maticemi. Aby byla zajištěna těsnost, měly by být konec hadic zatlačeny ke koncům na konektorech. Před zahájením činnosti (i a svorek (k), které drží kryt filtru (l). Poté vytáhněte kryt filtru (l) z nádoby na filtry (j). Vyjměte filtrační koše (m) z filtračními vložkami z vnitřku filtru. Houby se doporučuje namočit ve vodě.
VŠIMNĚTE SI, že dva ze čtyř koší filtračních vložek jsou prázdné, takže uživatel si může vybrat optimální kazety podle svých preferencí. Před spuštěním filtru by měly být naplněny všemi vybranými filtračními náplněmi pro mechanickou, biologickou nebo chemickou filtraci. Výrobce pro tento účel doporučuje zejména keramické kartuše řady BioCeraMax (pozor, keramické náplně je třeba před vložením do filtru opláchnout, aby se odstranil případný prach – jinak může tento prach způsobit dočasný zákal vody na akváriu). Je vhodné zahájení biologické filtrace, doporučuje se jak houby, tak keramické patrony postupat bio startérem obsahujícím živé nitrifikační bakteriální kultury (např. AQUAEL ACTIBACTOL).
DŮLEŽITÉ! HORNÍ KLEC UVNITŘ FILTRU HYPERMAX 4500 BT UMÍSTĚNÉHO PŘÍMO POD HLAVOU BY MĚLA ZŮSTAT PRÁZDNÁ (OBR. 8). VLOŽENÍ JAKÉHOKOLI FILTRAČNÍHO MÉDIA DO TOHOTO KOŠÍKU MŮŽE FILTR POŠKODIT!
Filtrační klece a patrony náplně se umístí dovnitř filtru a kryt filtru (l) se namontuje do polohy podle obrázku 1 uzavřením dvou malých svorek (k), které drží kryt filtru, a šesti velkých svorek (l).
Aby se složený filtr naplnil vodou: před připojením k elektrické síti s otevřenými ventily filtračního hadice (viz obr. 4a) a konci všech čtyř hadic ponořených do akvarijní vody zatáhněte pst ve víku použitím k zaplavení filtru (a) a zatlačte jej zpět (viz obr. 5a, b) podle potřeby opakujte tolikrát, aby voda přetékala do hadic (POZOR! VSTUPNÍ (MODRÝ) A VÝSTUPNÍ (ČERVENÝ) VENTIL MUSÍ BÝT CO NEJVÍCE OTEVŘENÝ! (Obrázek 4 a)). Vakuum vytvořené tímto způsobem uvnitř filtru způsobí, že se automaticky naplní vodou z akvária. Zrátka vody v nádrži musí být poté doplněna. Po naplnění filtru vodou stačí jej připojit k elektrické síti. POZNÁMKA: v prvním období po spuštění může zařízení pracovat trochu hlučněji a vytlačovat velké množství vzduchových bublin vstupní hadici. To je způsobeno automatickým odvzdušněním filtrační šachty. POZNÁMKA: Pokud je kpst použitý k zaplavení filtru (o) ucpaný, zasuňte šroubovák do otvoru v přední části pístu a vysuňte jej ven (viz obrázek 5 c). Poznámka: Šroubovák používejte pouze v případě, že pst nelze vysunout ručně.

ODPOJENÍ VENTILŮ FILTRAČNÍCH HADIC (OBR. 4A,B,C).

Filtr HYPERMAX 4500 BT je vybaven dvěma nezávislými dvojitými ventily 2 x IN (modře) a 2 x OUT (červeně), které slouží k odpojení hadic přívádějících vodu do filtru a vypouštění vody z něj zpět do akvária. Za tímto účelem přesuňte páku ventilu do polohy SERVIS (viz obr. 4b) – v tomto okamžiku se téleo ventilu mimo uvedená v krytu filtru. Poté vytáhněte ventil (viz obrázek 4c) a zatlačte jej zpět do krytu filtru (viz obrázek 4 d). Chcete-li ventil znovu připojit ke krytu, proveďte výše uvedené kroky v opačném pořadí.
Voda může ústat na sedlech ventilů, což neznamená žádný únik.
POZNÁMKA! KAPACITA FILTRU HYPERMAX 4500 BT SE NASTAVUJE POUZE POMOCÍ OVLÁDAČÍCH TLAČÍTEK VÝKONU ČERPADLA NA PANELU UMÍSTĚNÉM V KRYTU ČERPADLA. PRO TENTO ÚČEL LE ZAKÁZÁNO POUŽÍVAT VSTUPNÍ A VÝSTUPNÍ VENTILY, KTERÉ BY MĚLY ZŮSTAT CO NEJVÍCE OTEVŘENÉ PO CELOU DOBU NORMÁLNÍHO PROVOZU FILTRU (S VÝJIMKOU ČIŠTĚNÍ PŘEDFILTRU A FILTRAČNÍHO MÉDIA – VIZ NÍŽE).
ČIŠTĚNÍ PŘEDFILTRU A FILTRAČNÍCH MÉDIÍ (OBR. 3–4A,B,C A 6). POZNÁMKA: PÍST MUSÍ BÝT PŘED OTEVŘENÍM KRYTU PŘEDFILTRU ZCELA ZASUNUT. POKUD JE KRYT PŘEDFILTRU OTEVŘEN S VYSUNUTÝM PÍTEM, MOHOU BÝT BOČNÍ ZÁVĚSY KRYTU PŘEDFILTRU POŠKOZENY.
Houbovitý předfiltr umístěný v krytu filtru se používá k zachycení hrubých mechanických nečistot dříve, než se dostanou dovnitř zařízení. To vám umožní výrazně snížit frekvenci demontáže celého filtru a čištění filtračních vložek v něm obsažených. Předfiltr musí být vyčištěn, pokud je kapacita filtru viditelně snížena. Chcete-li to provést, zavřete ventil "IN" (modrý) filtrační hadice, počkejte z až 3 sekundy, zavřete ventil "OUT" (červený) filtrační hadice (viz obrázek 4b), odpojte zařízení od sítě a poté odstraňte tři držáky předfiltru (i), které drží kryt předfiltru a zvedněte kryt předfiltru nahoru (viz obrázek 6). Poté vyjměte předfiltrační kazetu (j) s houbovou náplní (r) obsáhnete v něm, vyjměte houbovou kazetu z kože a důkladně ji opláchněte pod tekoucí vodou a odstraňte z ní všechny mechanické nečistoty. Poté nainstalujte předfiltr do krytu filtru pomocí výše uvedených kroků v opačném pořadí, otevřete filtrační ventily (viz obrázek 4a) a připojte zařízení ze sítě. Po restartu se filtr automaticky odvětrává a může trvat několik minut (cca 3 minuty), než začne znovu čerpat vodu. Při čištění předfiltrační nádoby věnujte pozornost zpětné klapce vody uvnitř nádoby na předfiltrační houbu (viz obrázek 6a). Pokud je klapka vytažena, měla by být umístěna zpět na své místo v nádobě. Čištění předfiltru trvá jen několik minut a nevyžaduje vypnutí zařízení ze skřínek pod akváriem. Potřeba čištění předfiltru v závislosti na podmínkách v akváriu by měla nastat nejméně jednou za 1–4 týdny. Nejméně jednou za 6 měsíců by měli být těsnění předfiltru (u) a (o). Pokud je to nutné, vyčistěte je namazáno silikonovým mazivem AQUAEL a umístěno do krytu filtru podle obr. 3. Poznámka! Po vypnutí z filtru není předfiltr vzduchotěsný a může unikat. Proč se při čištění doporučuje připravit nádobu, do které umístíme předfiltr, abychom jej bezpečně přenesli do dřezu.
Filtrační vložky uvnitř filtru by měly být čištěny pouze v rodě vypuštěné z akvária (ne ve vodě z vodovodu). Pro vnější čištění se doporučuje po pozorování viditelného poklesu výkonu zařízení i přes výše popsané čištění předfiltru. Pro optimální fungování filtru se doporučuje vyčistit nebo vyměnit filtrační vložky za nové nejméně jednou za 12 měsíců.
Pro čištění filtračních vložek uvnitř filtru: zavřete ventily na hadicích (viz obr. 4b "SERVIS" – pozor! doporučuje se nejprve zavřít IN ventily (modré), počkat 5 sekund a poté zavřít ventily OUT (červené) – to vám umožní zabránit vodní kladivo), vypněte motor, odpojte ventil filtračních hadic (viz obrázek 4c) a poté z zařízení vyjměte ze skříňky akvária. Sejmutí krytu filtru (viz obrázek 3): otevřete šest velkých přezek (l) držící kryt filtru, otevřete dvě malé přezky (k), které drží kryt filtru pohromadě, a zvedněte kryt filtru (l) nahoru. Vzhledem k tomu, že při demontáži může z krytu filtru vytékat špinavá voda, doporučuje se zařízení přelít do vany nebo sprchové vaničky. Poté vyjměte filtrační koše (m) uvnitř jednotky a vyměňte nebo udržujte plnicí filtrační vložky soulad s výše uvedenými doporučeními. Poté zařízení složte vložením filtračních košů (m) dovnitř zařízení, umístěte kryt filtru (l) na nádobu (j) v původní poloze podle obr. 3 (pozor, důležitá je poloha krytu na nádobě, protože vlko zapadá do nádoby pouze v jedné poloze), zavřete svorky (k a l), které drží kryt filtru, připojte ventily filtračních hadic (viz obrázek 4c), Otevřete ventily na hadicích (viz obrázek 4a) a připojte zařízení ze sítě. V případě potřeby lze hadice, trubky a oba filtry očistit od řas nebo vodního kamene a prachu, který se na ně usazuje měkkým hadříkem nebo houbou.
Všimněte si, že automatický systém odvzdušnění filtru nemusí fungovat správně, pokud je ventv v nápravě rotoru odpovědný za vypouštění nahromaděného vzduchu ve filtru ucpaný. Průchodnost otvoru nápravy rotoru musí být zkontrolována při každém čištění filtru. Pokud je otvor ucpaný, zatlačte otvor tenkým drátem. Kryt předfiltru je demontován, měl by být jemně, ale pevně vyražen ve svislé poloze z pouzdra, vložíme jej v opačném pořadí.

ČIŠTĚNÍ ROTOROVÉHO PROSTORU A ÚDRŽBA TĚSNĚNÍ KRYTU FILTRU (OBR. 7–8).

Aby byl zajištěn bezproblémový provoz filtru, měl by být rotor a komora, ve které pracuje, pravidelně čištěny. Za tímto účelem otočte kryt filtru vzhůru nohama (obr. 7), sejměte klec (obr. 8), odpojte červený zvýšený konektor (t) od krytu svorek rotorového prostoru, sejměte upínací kryt rotorové komory (komor) otočením ve směru hodinových ručiček, vyjměte rotor (q) a důkladně jej omyjte pod tekoucí vodou. Vnitřek rotorové komory (w) by měl být čištěn silou měkkého hadříkem. Průchodnost otvoru v nápravě rotoru musí být zkontrolována při každém čištění filtru. Pokud je otvor osy rotoru ucpaný, zatlačte otvor tenkým drátem. Těsnění rotoru (u1) by mělo být také udržováno čištěním pod tekoucí vodou, sušením a silikonovým mazivem AQUAEL. Poté musíte zajistení setavení provedeném všech výše uvedených kroků v opačném pořadí. Poznámka! Při čištění filtru opatrně odstraňte těsnění (x) umístěné pod krytem filtru (obr. 7), důkladně jej neumývejte v teplé vodě, poté jej osušte papírovou utěrkou a pečlivě namažte silikonovým mazivem AQUAEL. Je také nutné důkladně vyčistit drážku, ve které byly těsnění umístěno, pomocí měkké houby nebo hadříku, aby se z ní odstranily vodní kámen a jiné mechanické nečistoty. Poté je třeba opatrně umístit do drážky pod kryt filtru. Tento postup zaručuje dlouhodobý provoz bez potřeby výměny častěji než každých 4–5 let. Pokud se těsnění rozbije nebo je poškozeno, vyměňte jej za nové.

OVLÁDEJTE FILTR HYPERMAX 4500 BT.

Filtr HYPERMAX 4500 BT se ovládá pomocí intuitivního ovládacího panelu umístěného v krytu filtru.
První aplikace filtru HYPERMAX 4500 BT. Když je zařízení připojeno k elektrické síti, následují tři krátká pípnutí. LED diody "POWER" a "STATUS" svítí nepřetržitě. Řada bílých funkčních diod jde do pulzního stavu – dovnitř a ven. Pohotovostní stav zařízení nastává po cca 7 sekundách (bílé funkční LED diody zhasnou – pouze LED "POWER" zůstává s trvalým světlem, signalizujícím připojení filtru k napájení). Spuštění filtru se spustí stisknutím libovolného tlačítka na panelu. Filtr provakturní provoz s minimální účinností specifikovanou na 50 % (počáteční nastavení). Rozsvítí se LED dioda "STATUS", která indikuje funkci filtru. V tomto režimu můžete upravit výkon filtru pomocí tlačítek označených "+" a "–". Po nastavení požadovaného výkonu počkejte min. 5 sekund pro zapamatování nastavených nastavení. To je indikováno krátkým pípnutím.
Podporuje filtr HYPERMAX 4500 BT. Filtrační čerpadlo HYPERMAX 4500 BT se zapíná a vypíná krátkým stisknutím prostředního tlačítka zapnutí/vypnutí. Čerpadlo se zastaví (bílé funkční diody přejdou do pulzního stavu). Krátkým stisknutím tlačítka zapnutí / vypnutí se čerpadlo znovu spustí a filtr začne pracovat na nastavených výkonu před vypnutím. Dlouhým stisknutím tlačítka zapnutí/vypnutí (více než 3 sekundy) se filtrační čerpadlo HYPERMAX 4500 BT zastaví (bílé funkční LED diody a LED "STATUS" nesvítí). Opětovným dlouhým stisknutím tlačítka zapnutí / vypnutí se čerpadlo spustí s minimální kapacitou 50% (počáteční nastavení). Tlačítka "+" a "–" slouží ke zvýšení / snížení účinnosti filtračního čerpadla HYPERMAX 4500 BT. Jediné stisknutí tlačítka "+" zvyšuje produktivitu o 5 % (225 l/h) a tlačítko označené "–" snižuje produktivitu o 5 % (225 l/h).
Indikace chyby ve filtru HYPERMAX 4500 BT. Zařízení má schopnost detekovat a signalizovat 2 typy chyb:

- uzamčení rotoru (čtyři extrémně bílé funkční LED diody přecházejí do pulzního režimu, navíc S'Y zařízení signalizuje tento stav zvukovým signálem)
- žádný rotor motoru (tři prostřední bílé funkční diody přecházejí do pulzního stavu, navíc signální zařízení tento stav zvýrazňuje zvukovým signálem)

Další funkce
Aktivace / vypnutí pípnutí nastává současným stisknutím a podržením dvou tlačítek:

- zahrnutí zvukových signálů "+" a "on / off",
- Zakázání pípnutí "–" a "on / off".

Změna způsobu zobrazení toku proudu bílými funkčními LED stisknutím tlačítek "+" a "–" současně.

OVLÁDEJTE FILTR HYPERMAX 4500 BT POMOCÍ APLIKACE.

Filtr HYPERMAX 4500 BT lze připojit přes Bluetooth a ovládat pomocí speciální aplikace AQUAEL BT.
AQUAEL BT
Ovládání filtru pomocí dotykového panelu po spárování zařízení s aplikací je možné pouze v tvaru režimu nastaveném v aplikaci.
Podrobnosti na webových stránkách www.aquael.com
Aplikace je k dispozici ke stažení na App Store a Google Play. App Store Google Play

Společnost AQUAEL Sp. z o.o. tímto prohlašuje, že HYPERMAX 4500 BT je v souladu se směrnicí 2014/53/EU. Úplné znění EU prohlášení o shodě je k dispozici na této internetové adrese: www.aquael.pl/deklaracje-red/.

DEMONTÁŽ A ZRUŠENÍ.

Odpadní elektrická a elektronická zařízení by neměla být vyhazována do koše. Výběr a správná likvidace tohoto druhu odpadu přispívá k ochraně přírodního prostředí. Uživatel odpovídá za předání odpadního zařízení na specializované sběrné místo, kde bude bezplatně převzato. Informace o tomto bodě lze získat od místního úřadu nebo v místě nákupu.

ZÁRUČNÍ PODMÍNKY.

Výrobce poskytuje záruku po dobu 24 měsíců od data nákupu. Záruka je platná v rámci Evropské unie. Záruka se vztahuje pouze na škody způsobené zaviněním výrobce, tj. vady materiálu nebo chyby při montáži, ale nevztahuje se na škody způsobené chybou uživatele v důsledku nesprávné manipulace s prostředkem nebo jeho použití pro účely neslučitelné s jeho určeným použitím. Upozornění: jakýkoli pokus o přeparování nebo rozebrání zařízení nad rámec jeho běžného používání a údržby bude neplatný! Pokud jsou zjištěny nesrovnalosti v provozu zařízení, měly by být zaslány spolu s vyplněným záručním listem na adresu prodejce nebo výrobce. Podmínkou pro uznání záruky je soulad data výroby vyraženého na výrobku s datem napsaným na záručním listu. Tyto podmínky nevylučují, neomezují ani nepozastavují práva kupujícího vyplývající z nesouladu zboží se smlouvou. Záruka je omezena pouze na opravu nebo výměnu samotného zařízení. Nevztahuje se na následky ztráty nebo zničení jiných předmětů

RU РУКОВОДСТВО ПОЛЬЗОВАТЕЛЯ

Уважаемый господин / госпожа, Благодарим вас за покупку продукта AQUAEL. Мы убеждены, что вы останетесь довольными работой. Чтобы избежать каких-либо проблем, связанных с его использованием, ознакомьтесь с инструкцией ниже.

ЦЕЛЕВОЕ ИСПОЛЬЗОВАНИЕ ПРОДУКТА И СВОЙСТВА.

HYPERMAX 4500 BT – это высокотехнологичный канистровый фильтр с запатентованными решениями, предназначенный для фильтрации и аэрации воды в пресноводных аквариумах. Он гарантирует чрезвычайную эргономику использования, заботится об идеальной чистоте воды в каждом аквариуме. Фильтр предварительной очистки, встроенный в крышку фильтра, ограничивает частоту очистки картриджей, его можно снять без необходимости демонтажа. Двойные клапаны гарантируют абсолютную герметичность фильтра, а простой способ отсоединения шлангов обеспечивает скорость и удобство эксплуатации. Устройство также имеет чрезвычайно низкое энергопотребление.

УСЛОВИЯ БЕЗОПАСНОГО ИСПОЛЬЗОВАНИЯ

Приобретенное вами устройство было изготовлено в соответствии сприменимыми стандартами безопасности, действующими в Европейском Союзе. Для его длительного и безопасного использования просим Вас ознакомиться со следующими условиями безопасности:

1. Важно! Внимательно прочтите перед использованием. Сохраните его для использования в будущем. Перед установкой и каждым вводом устройства в эксплуатацию внимательно прочтите это руководство пользователя и Министерство использования (рис. A).
2. Прибор пригоден для использования только взакрытых помещениях и только по прямому назначению (рис. B).
3. Устройство может питаться только от прилагаемого источника питания. Блок питания устройства может быть подключен к сети только в том случае, еслиместное напряжение питания соответствует информации,указанной на паспортной табличке блока питания.
4. Несъемный шнур питания не подлежит замене. При повреждении кабеля оборудование приходит в негодность (рис. B).
5. ПРЕДУПРЕЖДЕНИЕ: Всегда отключайте прибор от источника питания перед сборкой, разборкой или очисткой (рис. D). Всегдаотключайте все приборы в баке от электропитания, прежде чем опускать руку в вод.
6. Дети старше 3 лет и лица с физическими, сенсорными или умственными нарушениями, не имеющие достаточного опыта или знаний, могут использовать устройство под присмотром, если им предоставлены рекомендации по безопасному использованию устройства и они понимают связанные с этим риски. Дети не должны выполнять уборку или техническое обслуживание без присмотра. Дети не должны играть с устройством (рис. E).

МОНТАЖ И ПУСКО-НАЛАДОЧНЫЕ РАБОТЫ (РИС. 2–5 A,Б,В).

Фильтр HYPERMAX 4500 BT должен быть размещен ВСЕГДА ниже уровня воды в аквариуме (макс. высота от клапанов фильтра до поверхности воды аквариума 150 см). Из эстетических соображений рекомендуется расположить его в специализированном аквариумном шкафу, расположенном под резервуаром. Перед этим вставьте клапаны фильтра в отверстия крышки (см. рис. 4 с). Клапаны в новом фильтре находятся в коробке вместе со шлангами.
Для первого подключения фильтра компоненты, показанные на рисунке 1, должны быть собраны в соответствии с рисунком 2. Шланги должны быть обрезаны, а их длина адаптирована к потребностям данного резервуара. Замечание! Чрезмерно длинные шланги, расположенные в форме буквы «U» могут стать причиной некорректной работы и затруднения вентиляции фильтра. Рекомендуется, чтобы змеи были как можно более короткими.
Нижние концы всех четырех шлангов должны быть приложены к патрубкам на входе фильтра и закреплены соответствующими гайками (гайками). Для того, чтобы обеспечить герметичность, концы шлангов следует придвинуть к концам на соединителях. Перед запуском объекта снимите крышку фильтра (см. рис. 3), открыв все зажимы (l) и зажимы (k), удерживающие крышку фильтра (I). Затем поднятие/вытащите крышку фильтра (I) из контейнера фильтра (j). Снимите корзины фильтра (k) с фильтрующими картриджами с внутренней стороны фильтра. Губки рекомендуется замачивать в воде.
ОБРАТИТЕ ВНИМАНИЕ, что две из четырех корзин фильтрующих картриджей пусты, чтобы пользователь мог выбрать оптимальные картриджи в соответствии со своими предпочтениями. Перед запуском фильтра его следует заполнить любыми выбранными картриджами механической, биологической и химической фильтрации. Производитель рекомендует особенно керамические картриджи линейки BioCeraMax для этой цели (обратите внимание, что керамические картриджи следует промыть перед помещением в фильтрующая условия возможной пыли – в противном случае эта пыль может вызвать временное помутнение аквариумной воды). Чтобы ускорить начало биологической фильтрации, как пример, так и керамические картриджи рекомендуется опрыскивать биостартером, содержащим живые нитрифицирующие бактериальные культуры (например, AQUAEL ACTIBACTOL).
ВАЖНЫЙ! ВЕРХНЯЯ КЛЕТКА ВНУТРИ ФИЛЬТРА HYPERMAX 4500. BT, РАСПОЛОЖЕННОГО НЕПОСРЕДСТВЕННО ПОД ГОЛОВОЙ, ДОЛЖНА ОСТАВАТЬСЯ ПУСТОЙ (РИС. B). ПОМЕЩЕНИЕ ЛЮБОГО ФИЛЬТРУЮЩЕГО МАТЕРИАЛА В ЭТУ КОРЗИНУ МОЖЕТ ПРИВЕСТИ К ПОВРЕЖДЕНИЮ ФИЛЬТРА!
Сепараторы и картриджи фильтров должны быть помещены внутрь фильтра, а крышка фильтра (I) должна быть установлена в положении соответствии с рисунком 1, закрыв два небольших зажима (k), удерживающих крышку фильтра, и шесть больших зажимов (l).
Наконец, установите крышку фильтра (I) на корпус фильтра (j) и прижмите его обратно (см. рис. 5а,б) повторяя «зажаты» эти процедуры так, чтобы вода перешла в аквариумный водоем, как пример, так и керамические картриджи рекомендуется ополаскивать биостартером, содержащим живые нитрифицирующие бактериальные культуры (например, AQUAEL ACTIBACTOL).
Замечание! При очистке фильтра аккуратно снимите прокладку (x), расположенную под крышкой фильтра (рис. 7), тщательно не мойте ее в теплой воде, затем вытрите насухо бумажным полотенцем и тщательно смажьте силиконовой смазкой AQUAEL. Также необходимо тщательно очистить канавку, в которой располагалась прокладка, с помощью мягкой губки или тряпочки, чтобы удалить с нее накипь и другие механические загрязнения. Затем нужно аккуратно поместить в паз под крышку фильтра. Эта процедура гарантирует длительное использование прокладки без необходимости ее замены чаще, чем раз в 4–5 лет. Если прокладка сломалась или повреждена, замените ее на новую.

УПРАВЛЯЙТЕ ФИЛЬТРОМ HYPERMAX 4500 BT.

Управление фильтром HYPERMAX 4500 BT осуществляется с помощью интуитивно понятной панели управления, расположенной в крышке фильтра.
Первое применение фильтра HYPERMAX 4500 BT. Когда устройство подключено к электрической сети, следуют три коротких звуковых сигнала. Светодиоды «POWER» и «STATUS» светятся непрерывно. Линия белых функциональных диодов переходит в импульсное состояние – внутрь и наружу. Состояние ожидания устройства наступает примерно через 7 секунд (белые – функциональные светодиоды гаснут – непрерывным светом остается только светодиод «POWER», сигнализирующий о подключении фильтра к источнику питания). Запуск фильтра инициируется нажатием любой кнопки на панели. Фильтр длятактиной работы с минимальным КПД указан на уровне 50% (начальные настройки). Загорается светодиод «STATUS», указывающий на работу фильтра. В этом режиме вы можете настроить производительность фильтра с помощью кнопок с пометкой «+» и «–». После установки необходимой производительности подождите минут 5. Секунд для запоминания установленных настроек. На это указывает короткий звуковой сигнал.
Поддерживает фильтр HYPERMAX 4500 BT. Фильтрующий насос HYPERMAX 4500 BT включается и выключается кратковременным нажатием средней кнопки включения/выключения. Насос останавливается (белые функциональные диоды переходят в импульсное состояние). Короткое нажатие кнопки включения/выключения снова запускает насос, и фильтр начинает работать с установленной производительностью перед выключением. Длительное нажатие кнопки включения/выключения (более 3 секунд) останавливает насос фильтра HYPERMAX 4500 BT (белые функциональные светодиоды и светодиод «STATUS» не горят). Длительное нажатие кнопки включения/выключения снова запускает насос с минимальной производительностью 50% (начальные настройки). Кноп

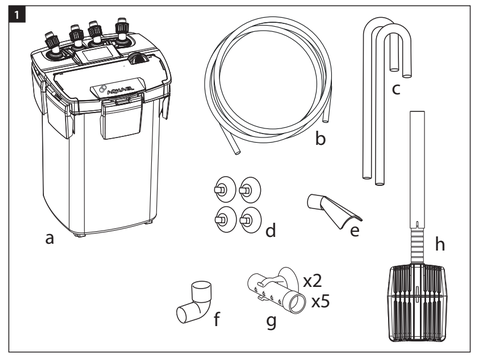

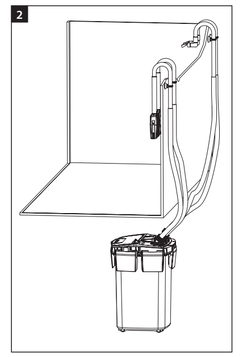

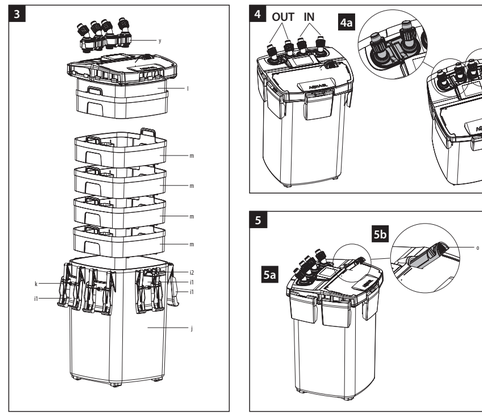

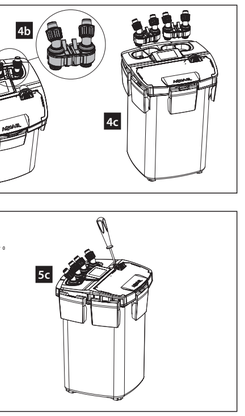

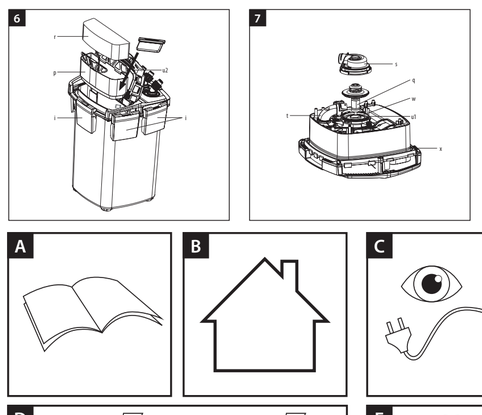

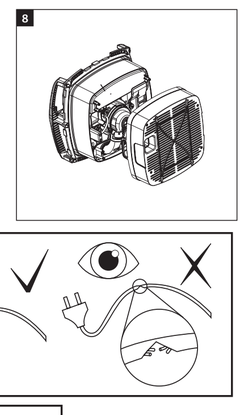

DANE TECHNICZNE / TECHNICAL SPECIFICATIONS / TECHNISCHE DATEN / SPÉCIFICATIONS TECHNIQUES / TECHNICKÉ SPECIFIKACE / ТЕХНИЧЕСКИЕ ХАРАКТЕРИСТИКИ / ESPECIFICACIONES TÉCNICAS / SPECIFICHE TECNICHE

HYPERMAX 4500 BT		
Napięcie / Tension / Spannung / Tensión / Napětí / Напряжение / Tensión / Tensione	V	24 DC
Maksymalna wysokość podnoszenia / Maximum lifting height / Maximale Hubhöhe / Hauteur de levage maximale / Maximální výška zdvihu / Максимальная высота подъема / Altura máxima de elevación / Altezza massima di sollevamento	cm	200
Moc / Power / Macht / Puovoir / Moc / Сила / Poder / Potenza	W	36
Maksymalna wydajność pompy/ Maximum pump capacity / Maximale Pumpenleistung / Capacité maximale de la pompe / Maximální výkon čerpadla / Максимальная производительность насоса / Capacidad máxima de la bomba / Capacità massima della pompa	l/h	4500
Maksymalna wydajność z mediami / Maximum performance with media / Maximale Leistung mit Medien / Performances maximales avec les médias / Maximální výkon s médii / Максимальная производительность с носителями / Máximo rendimiento con medios / Massime prestazioni con i supporti	l/h	2600
Liczba koszyków 1,9l / Number of baskets 1,9l / Anzahl der Körbe 1,9l / Nombre de paniers 1,9l / Počet košů 1,9l / Количество корзин 1,9л / Número de cestas 1,9l / Numero di ceti 1,9l	szt. / pcs./ Pcs./ Pc./ Кс./Шт./ Pc./ Pc.	4
Zalecana pojemność akwarium / Recommended aquarium capacity / Empfohlenes Fassungsvermögen des Aquariums / Capacité recommandée de l'aquarium / Doporučená kapacita akvária / Рекомендуемая вместимость аквариума / Capacidad recomendada del acuario / Capacità dell'acquario consigliata	l	200–1500
Średnica węży / Hose diameter / Schlauchdurchmesser / Diamètre du tuyau / Průměr hadice / Диаметр шланга / Diámetro de la manguera / Diametro del tubo	mm	19/25
Zakres częstotliwości pracy urządzenia / Frequency band in which the radio equipment operates / Frequenzband, in dem das Funkanlage betrieben arbeitet / Gamme de fréquences d'appareil / Frekvenční rozsah zařízení / Частотный диапазон устройства / Gama de frecuencias del dispositivo / Gamma di frequenza del dispositivo:	GHz	2,4–2,4835
Maksymalna moc nadawcza / Maximum transmitted power / Maximale Sendeleistung / Puissance de transmission maximale / Maximální přenosový výkon / Максимальная мощность передачи / Potencia máxima de transmisión / Potenza massima di trasmissione:	dBm	10

LISTA CZĘŚCI (RYS.1–2) / PARTS LIST (FIG.1–2) / STÜCKLISTE (ABB.1–2) / LISTE DES PIÈCES (FIG.1–2) / SEZNAM DÍLŮ (OBR.1–2) / ПЕРЕЧЕНЬ ДЕТАЛЕЙ (РИС.1–2) / LISTA DE PIEZAS (FIG.1–2) / ELENCO PARTI (FIG.1–2)

a)	korpus filtra HYPERMAX 4500 BT wraz z pokrywą / HYPERMAX 4500 BT filter body with cover / HYPERMAX 4500 BT Filtergehäuse mit Deckel / Corps de filtre HYPERMAX 4500 BT avec couvercle / Těleso filtru HYPERMAX 4500 BT s krytem / Корпус фильтра HYPERMAX 4500 BT с крышкой / Cuerpo filtrante HYPERMAX 4500 BT con tapa / Corpo filtro HYPERMAX 4500 BT con coperchio	1
b)	wąż przyłączeniowy – 4 × 1,5 m / connection hose – 4 × 1,5 m / Anschlussschlauch – 4 × 1,5 m / Tuyau d'raccordement – 4 × 1,5 m / Připojovací hadice – 4 × 1,5 m / Соединительный шланг – 4 × 1,5 м / Manguera de conexión – 4 × 1,5 m / tubo di collegamento – 4 × 1,5 m	4
c)	komplet rurek przyłączeniowych x 4 / set of connection tubes x 4 / Satz Verbindungsrohre x 4 / Jeu de tubes de raccordement x 4 / Sada připojovacích trubek x 4 / комплект соединительных трубок x 4 / Juego de tubos de conexión x 4 / set di tubi di collegamento x 4	4
d)	komplet przysawek × 8 / set of suction cups × 8 / Satz Saugnäpfe × 8 / Jeu de ventouses × 8 / sada přísavek × 8 / комплект присосок × 8 / juego de ventosas × 8 / set di ventose × 8	8
e)	końcówka kierująca × 2 / steering tip × 2 / Lenkspitze × 2 / Embout de direction × 2 / Špička řízení × 2 / Рулевой наконечник × 2 / punta de dirección × 2 / Punta dello sterzo × 2	2
f)	kolanko × 4 / elbow piece × 4 / Rohrbogen × 4 / un coude × 4 / koleno × 4 / codo × 4 / gomito × 4	4
g)	deszczownia × 2 / sprinkler × 2 / Berieseler × 2 / arroseur × 2 / sprinklerový systém × 2 / дождевая – дождевать × 2 / la maquina de riego por aspersion × 2 / irrigatore a pioggia × 2	2
h)	teleskopowa rurka zasysająca z koszykiem × 2 / Telescopic suction tube with cage × 2 / Teleskop-Saugrohr mit Käfig × 2 / Tube d'aspiration télescopique avec cage × 2 / Teleskopická sací trubice s kles.l × 2 / Телескопическая всасывающая трубка с сепаратором × 2 / Tubo de aspiración telescópico con jaula × 2 / Tubo di aspirazione telescopico con gabbia × 2	2

SPIS RYSUNKÓW / LIST OF DRAWINGS / LISTE DER ZEICHNUNGEN / LISTE DES DESSINS / SEZNAM VÝKRESŮ / LISTA DE DIBUJOS / ELENCO DEI DISEGNI

Rys. 1.	Część składowe filtra HYPERMAX 4500 BT
Fig. 1.	Composants filtrants HYPERMAX 4500 BT
Abb. 1.	Filtrationskomponenten HYPERMAX 4500 BT
Fig. 1.	Composants filtrants HYPERMAX 4500 BT
Obr. 1.	Filtrační komponenty HYPERMAX 4500 BT
Рис.1.	Компоненты фильтра HYPERMAX 4500 BT
Figura 1.	Componentes del filtro HYPERMAX 4500 BT
Fig. 1.	Componenti filtranti HYPERMAX 4500 BT
Rys. 2.	Sposób podłączenia filtra HYPERMAX 4500 BT w akwarium
Fig. 2.	How to connect the HYPERMAX 4500 BT filter to the aquarium
Abb. 2.	So schließen Sie den HYPERMAX 4500 BT Filter im Aquarium an
Fig. 2.	Comment connecter le filtre HYPERMAX 4500 BT dans l'aquarium
Obr. 2.	Jak připojit filtr HYPERMAX 4500 BT v akváriu
Рис.2.	Как подключить фильтр HYPERMAX 4500 BT в аквариуме
Figura 2.	Cómo conectar el filtro HYPERMAX 4500 BT en el acuario
Fig. 2.	Come collegare il filtro HYPERMAX 4500 BT nell'acquario
Rys. 3.	Budowa korpusu filtra HYPERMAX 4500 BT
Fig. 3.	Construction of the filter body HYPERMAX 4500 BT
Abb. 3.	Aufbau des Filterkörpers HYPERMAX 4500 BT
Fig. 3.	Construction du corps filtrant HYPERMAX 4500 BT
Obr. 3.	Konstrukce filtru HYPERMAX 4500 BT
Рис.3.	Конструкция корпуса фильтра HYPERMAX 4500 BT
Figura 3.	Construcción del cuerpo del filtro HYPERMAX 4500 BT
Fig. 3.	Costruzione del corpo filtrante HYPERMAX 4500 BT
Rys. 4. 4a-c.	Sposób działania zaworów filtra HYPERMAX 4500 BT
Fig. 4. 4a-c.	How HYPERMAX 4500 filter valves work
Abb. 4. 4a-c.	So funktionieren HYPERMAX 4500 BT Filterventile
Fig. 4. 4a-c.	Comment fonctionnent les vannes filtrantes HYPERMAX 4500 BT
Obr. 4. 4a-c.	Jak funguje filtrační ventily HYPERMAX 4500 BT
Рис.4. 4а-в.	Как работают фильтрующие клапаны HYPERMAX 4500 BT
Fig. 4. 4a-c.	Cómo funcionan las válvulas de filtro HYPERMAX 4500 BT
Fig. 4. 4a-c.	Come funzionano le valvole filtranti HYPERMAX 4500 BT
Rys. 5a-c.	Sposób samoczynnego zalewania filtra HYPERMAX 4500 BT
Fig. 5a-c.	How to automatically flood the HYPERMAX 4500 BT filter
Abb. 5a-c.	So füllen Sie den HYPERMAX 4500 BT Filter automatisch
Fig. 5a-c.	Comment inonder automatiquement le filtre HYPERMAX 4500 BT
Obr. 5a-c.	Jak automaticky zaplavit filtr HYPERMAX 4500 BT
Рис.5а-в.	Как автоматически залить фильтр HYPERMAX 4500 BT
Fig. 5a-c.	Cómo inundar automáticamente el filtro HYPERMAX 4500 BT
Fig. 5a-c.	Come inondare automaticamente il filtro HYPERMAX 4500 BT
Rys. 6.	Sposób konserwacji prefiltra w pokrywie filtra HYPERMAX 4500 BT
Fig. 6.	How to maintain the prefilter in the HYPERMAX 4500 BT filter cover
Abb. 6.	So pflegen Sie den Vorfilter im HYPERMAX 4500 BT Filterdeckel
Fig. 6.	Comment maintenir le préfilter dans le couvercle du filtre HYPERMAX 4500 BT
Obr. 6.	Jak udržovat prefiltr v krytu filtru HYPERMAX 4500 BT
Рис.6.	Как ухаживать предварительный фильтр в крышке фильтра HYPERMAX 4500 BT
Figura 6.	Cómo mantener el prefiltro en la tapa del filtro HYPERMAX 4500 BT
Fig. 6.	Come mantenere il prefiltro nel coperchio del filtro HYPERMAX 4500 BT
Rys. 7.	Sposób demontażu wirnika w pokrywie filtra HYPERMAX 4500 BT
Fig. 7.	How to remove the impeller in the HYPERMAX 4500 BT filter cover
Abb. 7.	So entfernen Sie das Laufrad im HYPERMAX 4500 BT Filterdeckel
Fig. 7.	Comment retirer la roue dans le couvercle du filtre HYPERMAX 4500 BT
Obr. 7.	Jak vyjmout oběžné kolo z krytu filtru HYPERMAX 4500 BT
Рис.7.	Как снять крыльчатку в крышке фильтра HYPERMAX 4500 BT
Figura 7.	Cómo quitar el impulsor en la cubierta del filtro HYPERMAX 4500 BT
Fig. 7.	Come rimuovere la girante nel coperchio del filtro HYPERMAX 4500 BT
Rys. 8.	Mocowanie pustego kosza na głowicy filtra HYPERMAX 4500 BT
Fig. 8.	Mounting an empty basket on the HYPERMAX 4500 BT filter head
Abb. 8.	Montage eines leeren Korbes am HYPERMAX 4500 BT Filterkopf
Fig. 8.	Montage d'un panier vide sur la tête filtrante HYPERMAX 4500 BT
Obr. 8.	Montáž prázdného koše na filtrační hlavu HYPERMAX 4500 BT
Рис.8.	Установка пустой корзины на головку фильтра HYPERMAX 4500 BT
Figura 8.	Montaje de una cesta vacía en el cabezal filtrante HYPERMAX 4500 BT
Fig. 8.	Montaggio di un cestello vuoto sulla testa del filtro HYPERMAX 4500 BT

PL INSTRUKCJA OBSŁUGI

Szanowni Państwo, dziękujemy za zakup produktu AQUAEL. Jesteśmy przekonani, że będą Państwo usatysfakcjonowani z jego działania. Aby uniknąć jakichkolwiek problemów związanych z jego użytkowaniem prosimy o zapoznanie się z poniższą instrukcją.

PRZEZNACZENIE PRODUKTU I WŁAŚCIWOŚCI.

HYPERMAX 4500 BT to zaawansowany technicznie filtr kanistrowy z opatentowanymi rozwiązaniami, przeznaczony do filtrowania, napowietrzania wody w akwariach słodkowodnych. Gwarantuje niezwykłą ergonomię użytkowania, dba o idealną czystość wody w każdym akwarium. Zastosowany prefiltr wbudowany w pokrywie filtra ogranicza częstotliwość czyszczenia wkładów, można wyjąć go bez konieczności demontażu urządzenia. Podwójne zawory gwarantują absolutną szczelność filtra, zaś prosty sposób odłączania węży zapewnia szybkość i wygodę obsługi. Urządzenie odznacza się poza tym wyjątkowo niskim zużyciem energii.

WARUNKI BEZPIECZNEGO UŻYTKOWANIA

Zakupione przez Państwa urządzenie zostało wykonane zgodnie z aktualnymi normami bezpieczeństwa obowiązującymi na terenie Unii Europejskiej. Dla jego długotrwałego i bezpiecznego użytkowania prosimy o zapoznanie się z poniższymi warunkami bezpieczeństwa:

1. Ważne! Przeczytać uważnie przed użyciem. Zachować do wykorzystania w przyszłości. Przed instalacją i każdym uruchomieniem urządzenia należy dokładnie zapoznać się z niniejszą instrukcją obsługi i montażu (rys. A).
2. Urządzenie przystosowane jest do użytkowania tylko w pomieszczeniach zamkniętych i wyłącznie zgodnie z przeznaczeniem (rys. B).
3. Urządzenie może być zasilane tylko poprzez dołączony zasilacz. Zasilacz urządzenia można podłączyć do sieci zasilania tylko pod warunkiem, że lokalne napięcie zasilania jest zgodne z danymi wyszczególnionymi na etykiecie znamionowej zasilacza.
4. Przewód zasilający nieodłączalny nie może być wymieniony. Jeżeli przewód ulegnie uszkodzeniu, sprzęt staje się bezużyteczny (rys. C).
5. OSTRZEŻENIE: Należy zawsze odłączyć urządzenie od zasilania przed montażem, demontażem lub czyszczeniem (rys. D). Przed włożeniem ręki do wody zawsze należy odłączyć od zasilania elektrycznego wszystkie urządzenia znajdujące się w zbiorniku.
6. Dzieci w wieku powyżej 3 lat oraz osoby o ograniczonych możliwościach fizycznych, sensorycznych bądź umysłowych i nieposiadające odpowiedniego doświadczenia lub wiedzy mogą korzystać z urządzenia pod nadzorem, jeśli zapewniono im wskazówki dotyczące bezpiecznego użytkowania urządzenia oraz rozumieją związane z tym zagrożenia. Dzieci nie mogą wykonywać czyszczenia ani konserwacji bez nadzoru. Dzieci nie powinny bawić się urządzeniem (rys. E).

MONTAŻ I URUCHOMIENIE (RYS. 2–5A,B,C).

Filtr HYPERMAX 4500 BT musi być umieszczony ZAWSZE poniżej poziomu wody w akwarium (max. wysokość of zanurzenia filtra do lustra wody w akwarium 150 cm) . Ze względów estetycznych zaleca się jego usytuowanie w specjalistycznej szafce akwariowej znajdującej się pod zbiornikiem. Wcześniej należy włożyć zawory filtra w otwory pokrywy (patrz rys. 4c). Zawory w nowym filtrze znajdują się w pudełku razem z wężami.
W celu pierwszego uruchomienia filtra należy złożyć elementy składowe przedstawione na rys. 1 zgodnie z rys. 2. Węże należy przyciąć i dostosować ich długość do potrzeb danego zbiornika. Uwaga! Zbyt długie węże zwisające w kształcie litery „U" mogą być przyczyną nieprawidłowej pracy i utrudnionego odpowietrzania filtra. Zaleca się, aby węże były tak krótkie, jak to tylko możliwe.
Dolne końce wszystkich czterech węży należy do oporu nałożyć na króćce wlotowe filtra i zabezpieczyć nakrętkami zaciskowymi (y). W celu zapewnienia szczelności końcówki węży powinny być nasunięte do oporu na króćce. Przed uruchomieniem należy zdjąć pokrywę filtra (patrz rys. 3) poprzez otwarcie wszystkich klamer (i) i klamer (k) przytrzymujących pokrywę filtra (I). Następnie należy wyciągnąć/ wysunąć do góry pokrywę filtra (I) z pojemnika filtra (j). Z wnętrza filtra należy wyjąć koszyki filtracyjne (m) wraz z wkładami filtracyjnymi. Gąbki zaleca się namoczyć w wodzie.
UWAGA, dwa z czterech koszyków na wkłady filtracyjne są puste tak, aby użytkownik mógł dobrać optymalne wkłady zgodnie ze swoimi preferencjami. Przed uruchomieniem filtra należy wypełnić je dowolnie wybranymi wkładami filtracyjnymi przeznaczonymi do filtracji mechanicznej, biologicznej lub chemicznej. Producent rekomenduje w tym celu zwłaszcza wkłady ceramiczne limi BioCeraMax (uwaga, wkłady ceramiczne przed umieszczeniem w filtrze należy przepłukać w celu usunięcia ewentualnego pyłu – w przeciwnym razie pył ten może spowodować przejściowe zmętnienie wody w akwarium). W celu przyspieszenia zainicjowania filtracji biologicznej zarówno gąbki jak i wkłady ceramiczne zaleca się zaszczepić za pomocą biostartera zawierającego zywe kultury bakterii nitryfikacyjnych (np. AQUAEL ACTIBACTOL).
WAŻNE! GÓRNY KOSZYK WE WNĘTRZU FILTRA HYPERMAX 4500 BT ZNAJDUJĄCY SIĘ BEZPOŚREDNIO POD GŁOWICĄ POWINIEN POZOSTAĆ PUSTY (RYS.8). UMIESZCZENIE JAKICHKOLWIEK MEDIÓW FILTRACYJNYCH W TYM KOSZU MOŻE DOPROWADZIĆ DO USZKODZENIA FILTRA!
Koszyki filtracyjne wraz z wkładami należy umieścić we wnętrzu filtra oraz zamontować pokrywę filtra (I) w pozycji zgodnej z rys. 1 poprzez zamknięcie dwóch małych klamer (k) przytrzymujących pokrywę filtra oraz sześciu dużych klamer (i).
W celu napełnienia złożonego filtra wodą należy przed podłączeniem go do sieci elektrycznej przy otwartych zaworach węży filtracyjnych (patrz rys. 4a) i końcówkach wszystkich czterech węży zanurzonych w wodzie akwariowej wyciągnąć do oporu znajdujący się w pokrywie tłok skuzcy do zalewania filtra (o), wciznąć go z powrotem (patrz rys. 5a,b) poczekać aż zabrakne bąbelków woda przeleje się do węży (UWAGA! ZAWORY IN (niebieski) I OUT (czerwony) MUSZĄ BYĆ MAKSYMALNIE OTWARTE! (rys. 4a)). Wytworzone w ten sposób we wnętrzu filtra podciśnienie spowoduje jego samoczynne napełnienie się wodą z akwarium. Ubytek wody w zbiorniku należy następnie uzupełnić. Po napełnieniu filtra wodą wystarczy podłączyć go do sieci elektrycznej. UWAGA: wykonanie czynności na urządzeniu może prowadzić do powstania niewielkiego ilości hałasu i wyrzucać wężem wyłotowym dużej ilości pęcherzyków powietrza. Jest to spowodowane automatycznym odpowietrzaniem wnętrza filtra. UWAGA: w przypadku zablokowania tłoka służącego do zalewania filtra (o) należy wsunąć śrubokręt w otwór znajdujący się w przedniej części tłoka i za jego pomocą wysunąć ją na zewnątrz (patrz rys. 5 c). Uwaga śrubokręta należy użyć tylko wtedy, kiedy nie ma możliwości wysunięcia tłoka ręcznie.

ODŁĄCZANIE ZAWORÓW WĘŻY FILTRACYJNYCH (RYS. 4A,B,C).

Filtr HYPERMAX 4500 BT wyposażony jest w dwa niezależne, podwójne zawory 2 x IN (w kolorze niebieskim) i 2 x OUT (w kolorze czerwonym) służące do odłączania węży doprowadzających wodę do filtra i odprowadzających z niego wodę z powrotem do akwarium. W tym celu należy przesunąć dźwignię zaworu do pozycji SERVICE (patrz rys. 4b) – w tym momencie korpus zaworu nieznacznie unosi się w pokrywie filtra. Następnie należy pociągnąć zawór do góry w celu odłączenia go od pokrywy filtra (patrz rys. 4c). W celu ponownego podłączenia zaworu do pokrywy należy wykonać powyższe czynności w odwrotnej kolejności. Na gniazdach zaworów może zostać woda, nie świadczy to o żadnym przecieku.
UWAGA! REGULACJI WYDAJNOŚCI FILTRA HYPERMAX 4500 BT DOKONUJE SIĘ WYŁĄCZNIE ZA POMOCĄ PRZYCISKÓW STERUJĄCYCH WYDAJNOŚCIĄ POMPY NA PANELU ZNAJDUJĄCYM SIĘ W JEGO POKRYWIE. ZABRANIA SIĘ UŻYWANIA W TYM CELU ZAWORÓW IN I OUT KTÓRE POWINNY POZOSTAWAĆ MAKSYMALNIE OTWARTE PRZEZ CAŁY CZAS NORMALNEJ PRACY FILTRA (POMIJAJĄC CZYNNOŚCI CZYSZCZENIA PREFILTRA I MEDIÓW FILTRACYJNYCH – PATRZ NIŻEJ).

CZYSZCZENIE PREFILTRA I MEDIÓW FILTRACYJNYCH (RYS. 3–4A,B,C I 6).

UWAGA, TŁOK PRZED OTWARCIEM POKRYWY PREFILTRA MUSI BYĆ WSUNIĘTY DO KOŃCA. W PRZYPADKU OTWIERANIA POKRYWY PREFILTRA PRZY WYSUNIĘTYM TŁOKU MOŻE DOJŚĆ DO USZKODZENIA ZAWIASÓW BOCZNYCH POKRYWY PREFILTRA.
Prefiltr gąbkowy znajdujący się w pokrywie filtra służy do wychwytywania grubszych zanieczyszczeń mechanicznych zanim trafią one do wnętrza urządzenia. Pozwala to na znacząco ograniczenie częstotliwości demontażu całego filtra i czyszczenia znajdujących się w nim wkładów filtracyjnych. Prefiltr można oczyścić w przypadku widocznego zmniejszenia wydajności filtra. W tym celu należy zamknąć zawór "IN" (w kolorze niebieskim) węża filtra, odczekać 2–3 sekundy, zamknąć zawór "OUT" (w kolorze czerwonym) węża filtra (patrz rys. 4b), odłączyć urządzenie od sieci elektrycznej, otworzyć trzy klamry prefiltra (l) przytrzymujące pokrywę prefiltra po czym unieść do góry pokrywę prefiltra (patrz. rys. 6). Następnie należy wyjąć koszyk prefiltra (p) wraz ze znajdującym się w nim wkładem gąbkowym (r), wyjąć z koszyka wkład gąbkowy i dokładnie wypłukać go pod bieżącą wodą usuwając z niego wszystkie zanieczyszczenia mechaniczne. Następnie należy zamontować prefiltr w pokrywie filtra wykonując powyższe czynności w odwrotnej kolejności, otworzyć zawory filtra (patrz rys. 4a), podłączyć urządzenie od sieci elektrycznej. Po pomownym uruchomieniu filtr odpowietrza się automatycznie i zanim ponownie zacznie pompować wodę może minąć kilka minut które trzeba odczekać (ok. 3 min.). Podczas czyszczenia pojemnika prefiltra należy zwrócić uwagę na klapkę zabezpieczającą cofaniu się wody znajdująca się wewnątrz pojemnika gąbki prefiltra (patrz rys 6a).
Jej prządku wysunięcia klapki należy ją umieścić(wł.) z powrotem na swoim miejscu w pojemniku.
Czyszczenie prefiltra zaleca się kilka minut i nie wymaga wyjmowania urządzenia z szafki pod akwarium. Konieczność czyszczenia prefiltra w zależności od warunków panujących w akwarium powinna zachodzić nie rzadziej niż raz na 1 – 4 tygodnie. Co najmniej raz na 6 miesięcy należy oczyścić również zuszczelkę prefiltra (u2) rys. 6 oraz nasmarować ją smarem silikonowym AQUAEL po czym umieścić w pokrywie filtra zgodnie z rys. 3.
Uwaga! Po wyjęciu z filtra prefiltr nie jest szczelny i może przeciekać. Dlaczego w czasie czyszczenia zaleca się przygotowanie naczynia, w którym umieścimy prefiltr w celu bezpiecznego przeniesienia go do umywalki.
Wkłady filtracyjne znajdujące się we wnętrzu filtra należy czyścić wyłącznie w wodzie spuszczonej z akwarium (nie w wodzie kranowej). Pierwszego czyszczenia filtra należy dokonać po zaobserwowaniu widocznego spadku wydajności urządzenia mimo dokonania opisanego wyżej czyszczenia prefiltra. W celu optymalnej pracy filtra zaleca się czyszczenie lub wymianę wkładów filtracyjnych na nowe nie rzadziej niż raz na 12 miesięcy.
W celu oczyszczenia wkładów filtracyjnych znajdujących się we wnętrzu filtra należy: zamknąć zawory na wężach (patrz rys. 4b "SERVICE" – uwaga! zaleca się zamknięcie w pierwszej kolejności zaworów IN (niebieskie), odczekanie 5 sekund, po czym zamknięcie zaworów OUT (czerwone) – pozwoli to na wypompowanie większości wody z wnętrza filtra), wyłączyć silnik, odłączyć zawory węży filtra (patrz rys. 4c), po czym wyjąć urządzenie z szafki akwariowej. W celu dotarcia do wkładów filtra należy (patrz rys. 3): otworzyć sześć dużych klamer (i) przytrzymujących pokrywę filtra, otworzyć dwie małe klamry (k) przytrzymujące pokrywę filtra po czym unieść do góry pokrywę filtra (I). Ponieważ podczas zdejmowania pokrywy filtra może wylać się z niego nieco brudnej wody zaleca się umieścić uprzednio urządzenie w wannie lub w brodzika prysznica. Następnie należy wyjąć koszyki filtracyjne (m) znajdujące się we wnętrzu urządzenia i dokonać wymiany wypełniających je wkładów filtracyjnych lub ich konserwacji zgodnie z powyższymi zaleceniami. Następnie należy złożyć urządzenie wkładając koszyki filtracyjne (m) do wnętrza urządzenia, umieścić pokrywę filtra (I) na pojemniku (j) w pierwotnej pozycji zgodnej z rys. 3 (uwaga, pozycja pokrywy na pojemniku ma znaczenie, bowiem pokrywa pasuje do pojemnika tylko w jednej pozycji), zamknąć klamry (k oraz i) przytrzymujące pokrywę filtra, podłączyć zawory węży filtra (patrz rys. 4c), otworzyć zawory na wężach (patrz rys. 4a) po czym podłączyć urządzenie od sieci elektrycznej. W razie potrzeby węże, rurki i obudowę filtra można oczyścić z glonów lub osadzającego się na nich kamienia i kurzu używając miękkiej szmatki lub gąbki.
Uwaga, układ automatycznego odpowietrzania filtra może nie działać poprawnie, jeżeli otwór w ocieu wirnika odpowiadającą za odprowadzanie nagromadzonego w filtrze powietrzą będzie niedrożny. Drożność otworu w ocie wirnika trzeba sprawdzać przy każdorazowym czyszczeniu filtra. W przypadku zatkania otworu należy przepchać otwór cienkim drucikiem.
Pokrywka prefiltra jest demontowana, należy ją delikatnie ale stanowczo wyciągnąć w pozycji pionowej z obudowy, wkładamy ją w odwrotnej kolejności.

CZYSZCZENIE KOMORY WIRNIKA I KONSERWACJA USZCZELKI POKRYWY FILTRA (RYS. 7–8).

W celu zapewnienia bezawaryjnej pracy filtra należy regularnie czyścić wirnik oraz komorę, w której on pracuje. W tym celu należy odwrócić pokrywę filtra do góry dnem (rys. 7), zdjąć koszyk (rys. 8), odłączyć czerwony gumowy łącznik (t) od pokrywy zaciskowej komory wirnika, zdjąć pokrywę zaciskową komory wirnika (s) przekręcając ją ruchem zgodnym z ruchem wskazówek zegara, wyjąć wirnik (q) i dokładnie umyć go pod bieżącą wodą. Wnętrze komory wirnika (w) należy wyczyścić przy pomocy miękkiej szczoteczki. Drożność otworu w ocie wirnika trzeba sprawdzać przy każdorazowym czyszczeniu filtra. W przypadku zatkania otworu osi wirnika należy przepchać otwór cienkim drucikiem.

Rys. 1.	Część składowe filtra HYPERMAX 4500 BT
Fig. 1.	Components of the filter HYPERMAX 4500 BT
Abb. 1.	Filtrationskomponenten HYPERMAX 4500 BT
Fig. 1.	Composants filtrants HYPERMAX 4500 BT
Obr. 1.	Filtrační komponenty HYPERMAX 4500 BT
Рис.1.	Компоненты фильтра HYPERMAX 4500 BT
Figura 1.	Componentes del filtro HYPERMAX 4500 BT
Fig. 1.	Componenti filtranti HYPERMAX 4500 BT
Rys. 2.	Sposób podłączenia filtra HYPERMAX 4500 BT w akwarium
Fig. 2.	How to connect the HYPERMAX 4500 BT filter to the aquarium
Abb. 2.	So schließen Sie den HYPERMAX 4500 BT Filter im Aquarium an
Fig. 2.	Comment connecter le filtre HYPERMAX 4500 BT dans l'aquarium
Obr. 2.	Jak připojit filtr HYPERMAX 4500 BT v akváriu
Рис.2.	Как подключить фильтр HYPERMAX 4500 BT в аквариуме
Figura 2.	Cómo conectar el filtro HYPERMAX 4500 BT en el acuario
Fig. 2.	Come collegare il filtro HYPERMAX 4500 BT nell'acquario
Rys. 3.	Budowa korpusu filtra HYPERMAX 4500 BT
Fig. 3.	Construction of the filter body HYPERMAX 4500 BT
Abb. 3.	Aufbau des Filterkörpers HYPERMAX 4500 BT
Fig. 3.	Construction du corps filtrant HYPERMAX 4500 BT
Obr. 3.	Konstrukce filtru HYPERMAX 4500 BT
Рис.3.	Конструкция корпуса фильтра HYPERMAX 4500 BT
Figura 3.	Construcción del cuerpo del filtro HYPERMAX 4500 BT
Fig. 3.	Costruzione del corpo filtrante HYPERMAX 4500 BT
Rys. 4. 4a-c.	Sposób działania zaworów filtra HYPERMAX 4500 BT
Fig. 4. 4a-c.	How HYPERMAX 4500 filter valves work
Abb. 4. 4a-c.	So funktionieren HYPERMAX 4500 BT Filterventile
Fig. 4. 4a-c.	Comment fonctionnent les vannes filtrantes HYPERMAX 4500 BT
Obr. 4. 4a-c.	Jak funguje filtrační ventily HYPERMAX 4500 BT
Рис.4. 4а-в.	Как работают фильтрующие клапаны HYPERMAX 4500 BT
Fig. 4. 4a-c.	Cómo funcionan las válvulas de filtro HYPERMAX 4500 BT
Fig. 4. 4a-c.	Come funzionano le valvole filtranti HYPERMAX 4500 BT
Rys. 5a-c.	Sposób samoczynnego zalewania filtra HYPERMAX 4500 BT
Fig. 5a-c.	How to automatically flood the HYPERMAX 4500 BT filter
Abb. 5a-c.	So füllen Sie den HYPERMAX 4500 BT Filter automatisch
Fig. 5a-c.	Comment inonder automatiquement le filtre HYPERMAX 4500 BT
Obr. 5a-c.	Jak automaticky zaplavit filtr HYPERMAX 4500 BT
Рис.5а-в.	Как автоматически залить фильтр HYPERMAX 4500 BT
Fig. 5a-c.	Cómo inundar automáticamente el filtro HYPERMAX 4500 BT
Fig. 5a-c.	Come inondare automaticamente il filtro HYPERMAX 4500 BT
Rys. 6.	Sposób konserwacji prefiltra w pokrywie filtra HYPERMAX 4500 BT
Fig. 6.	How to maintain the prefilter in the HYPERMAX 4500 BT filter cover
Abb. 6.	So pflegen Sie den Vorfilter im HYPERMAX 4500 BT Filterdeckel
Fig. 6.	Comment maintenir le préfilter dans le couvercle du filtre HYPERMAX 4500 BT
Obr. 6.	Jak udržovat prefiltr v krytu filtru HYPERMAX 4500 BT
Рис.6.	Как ухаживать предварительный фильтр в крышке фильтра HYPERMAX 4500 BT
Figura 6.	Cómo mantener el prefiltro en la tapa del filtro HYPERMAX 4500 BT
Fig. 6.	Come mantenere il prefiltro nel coperchio del filtro HYPERMAX 4500 BT
Rys. 7.	Sposób demontażu wirnika w pokrywie filtra HYPERMAX 4500 BT
Fig. 7.	How to remove the impeller in the HYPERMAX 4500 BT filter cover
Abb. 7.	So entfernen Sie das Laufrad im HYPERMAX 4500 BT Filterdeckel
Fig. 7.	Comment retirer la roue dans le couvercle du filtre HYPERMAX 4500 BT
Obr. 7.	Jak vyjmout oběžné kolo z krytu filtru HYPERMAX 4500 BT
Рис.7.	Как снять крыльчатку в крышке фильтра HYPERMAX 4500 BT
Figura 7.	Cómo quitar el impulsor en la cubierta del filtro HYPERMAX 4500 BT
Fig. 7.	Come rimuovere la girante nel coperchio del filtro HYPERMAX 4500 BT
Rys. 8.	Mocowanie pustego kosza na głowicy filtra HYPERMAX 4500 BT
Fig. 8.	Mounting an empty basket on the HYPERMAX 4500 BT filter head
Abb. 8.	Montage eines leeren Korbes am HYPERMAX 4500 BT Filterkopf
Fig. 8.	Montage d'un panier vide sur la tête filtrante HYPERMAX 4500 BT
Obr. 8.	Montáž prázdného koše na filtrační hlavu HYPERMAX 4500 BT
Рис.8.	Установка пустой корзины на головку фильтра HYPERMAX 4500 BT
Figura 8.	Montaje de una cesta vacía en el cabezal filtrante HYPERMAX 4500 BT
Fig. 8.	Montaggio di un cestello vuoto sulla testa del filtro HYPERMAX 4500 BT

Należy również dokonać konserwacji uszczelki wirnika (u1) poprzez jej umycie pod bieżącą wodą, wysuszenie i nasmarowanie smarem silikonowym AQUAEL. Następnie należy złożyć urządzenie wykonując wszystkie powyższe czynności w odwrotnej kolejności.
Uwaga! Podczas czyszczenia filtra należy ostrożnie wyjąć uszczelkę (x) znajdującą się pod pokrywą filtra (rys. 7), dokładnie umyć ją w ciepłej wodzie po czym wysuszyć przy pomocy papierowego ręcznika i starannie nasmarować smarem silikonowym AQUAEL. Należy również przy pomocy miękkiej gąbki lub szmatki dokładnie oczyścić rowek w którym znajdowała się uszczelka w celu usunięcia z niego kamienia i innych zanieczyszczeń mechanicznych. Następnie należy ostrożnie umieścić w rowku pod pokrywą filtra. Postępowanie takie gwarantuje długotrwałe użytkowanie uszczelki bez konieczności jej wymiania częściej niż co 4–5 lat. W przypadku gdy uszczelka ulegnie przerwaniu lub uszkodzeniu należy wymienić ją na nową.

STEROWANIE FILTREM HYPERMAX 4500 BT.

Sterowanie filtrem HYPERMAX 4500 BT odbywa się za pomocą intuicyjnego panelu sterującego umieszczonego w pokrywie filtra.
**Pierwsze u